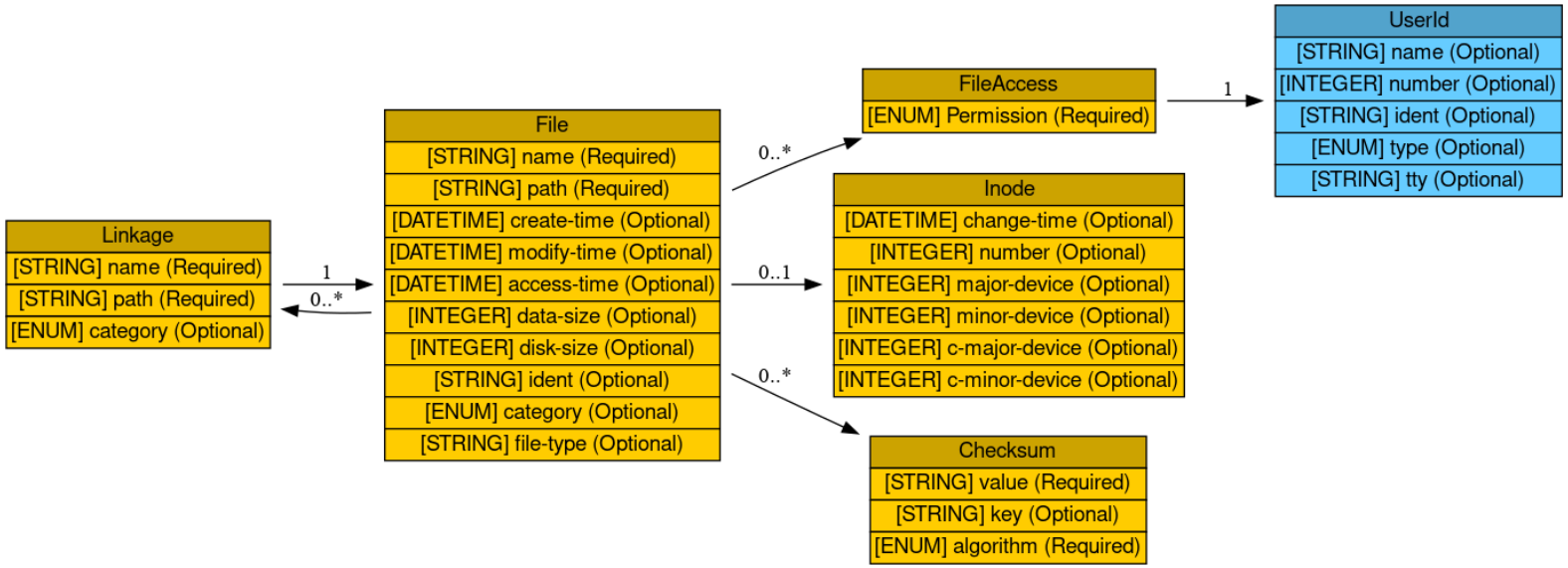IDMEFv1 : Linkage